Il presente disegno è di proprietà di Interpump Group S.P.A., ne è vietata la riproduzione o la divulgazione a termini di legge. This drawing belongs to Interpump Group S.P.A., copy or divulgation are forbidden by law.

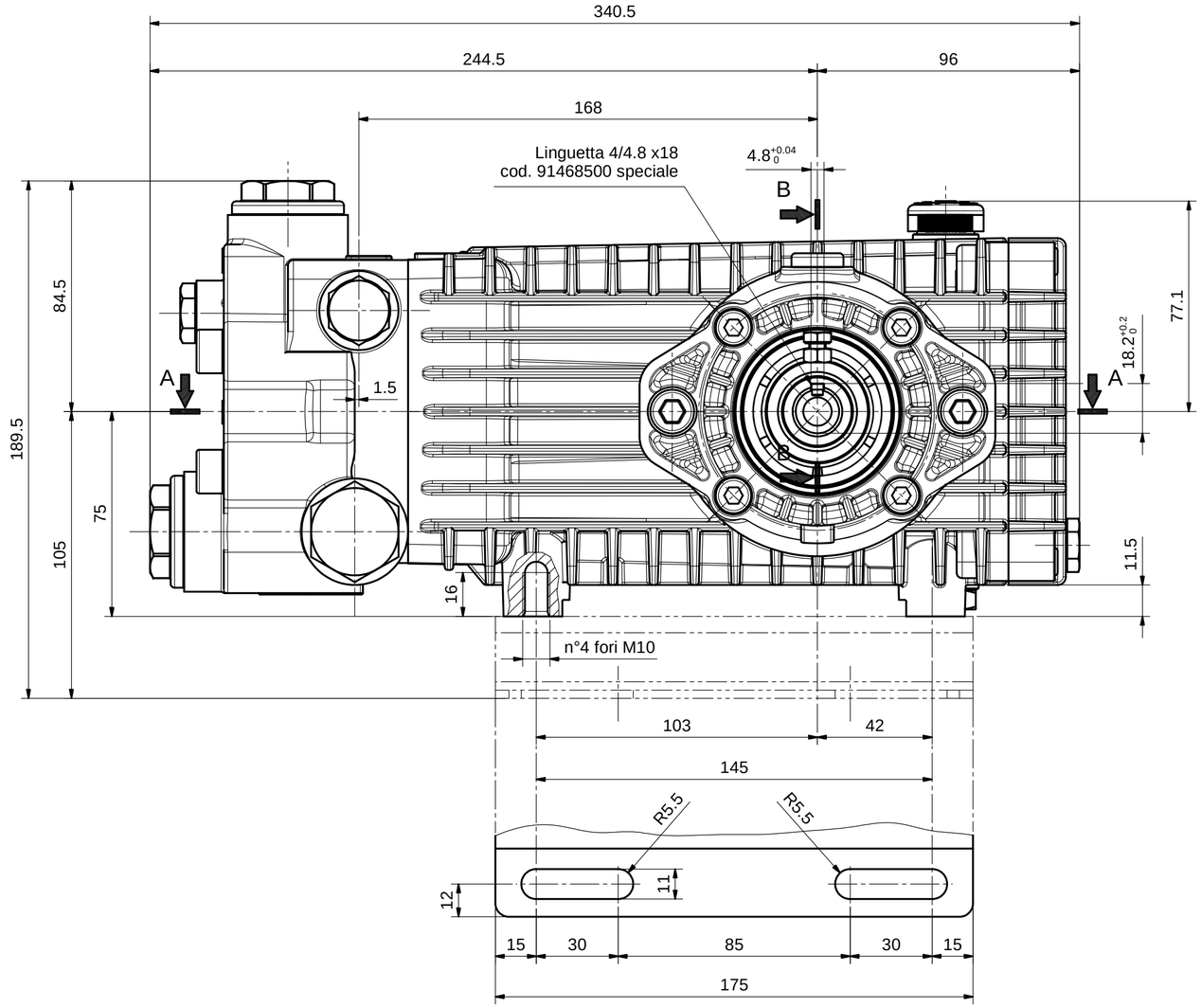

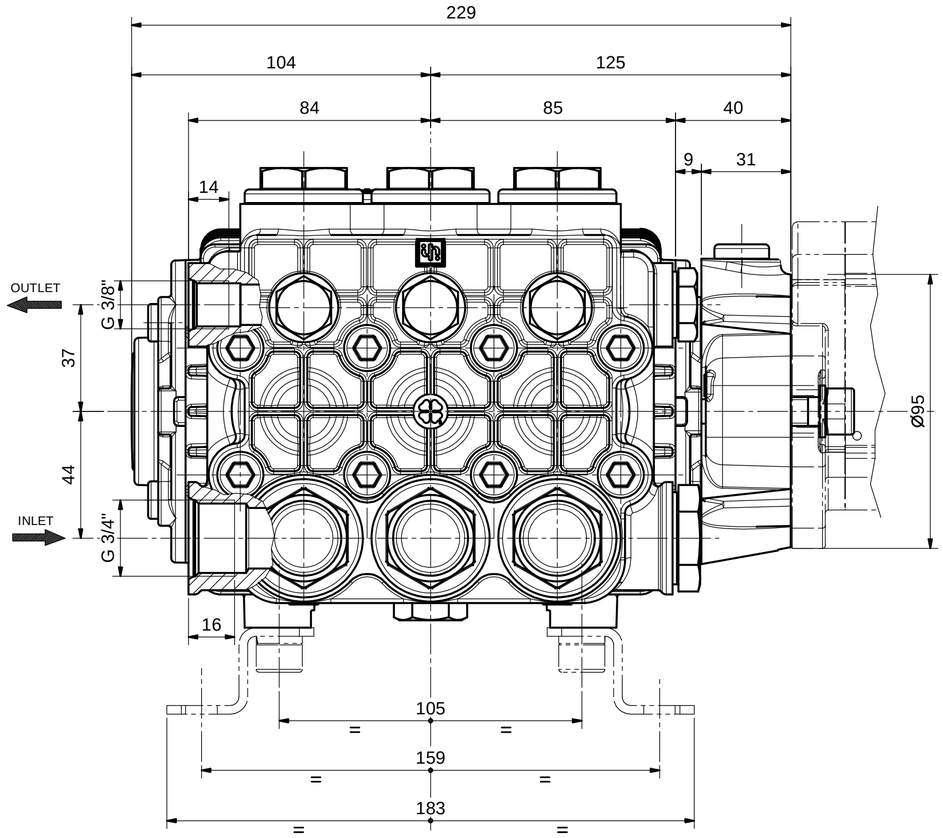

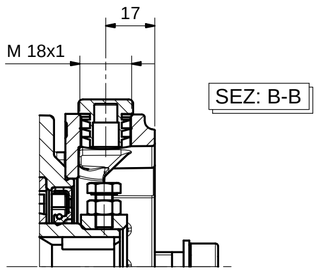

SEZ: B-B

SEZ: A-A

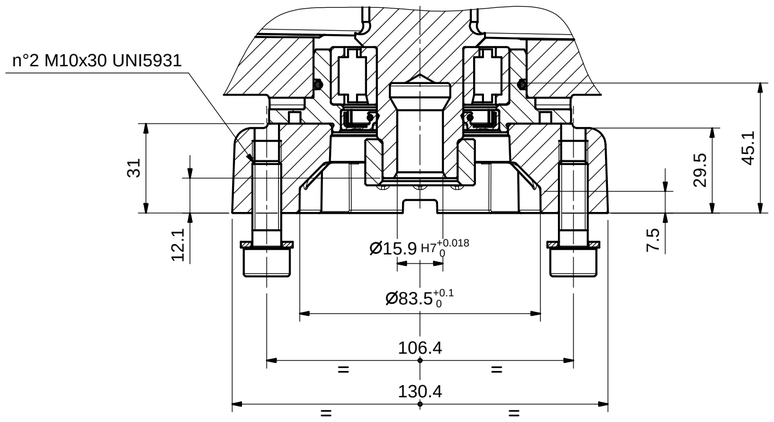

REV.	Data/Date	Descrizione modifica / Modification description	Firma/Signature	MT N°
1	22/02/2017	Aggiunto anello, vite e dado per lettura contagiri	rcantarelli	4184

Peso Grezzo: Raw Weigth: 0 g | Peso finito: Net weight: 0 g | Derivazione: Derivation: | Sostituisce: Replaces: | M.T.: **4116**

MATERIALE: MATERIAL:

STATO: RAW MAT.STATE:

TRATTAMENTI: TREATMENTS:

R: N/mm² | Durezza: Hardness: | Colore: Colour:

DISEGN.: **Cantarelli**

FTECN: **Barbieri**

DATA: **06/10/2016**

SCALE: **1:1.5**

Foglio: **1 / 1**

DENOMINAZIONE / DENOMINATION: INGOMBRO POMPA VERS. SAE A/2

DIS. COD./ DRAWING CODE: 66960800

REV.: 1

LEGENDA CRITICITA': vedi DT n°2850000082
CRITICALITY LEGEND: according to DT n.2850000082

Sicurezza *Safety* | Critica *Critical* | Importante *Important* | Nessun simbolo *No symbol* | Standard

CRITICITA': **NONE**

A2